ТЕХНОЛОГИЧЕСКАЯ ИНСТРУКЦИЯ ПО ИЗГОТОВЛЕНИЮ ДВЕРЕЙ АЛЮМИНИЕВОЙ СИСТЕМЫ SLENDER

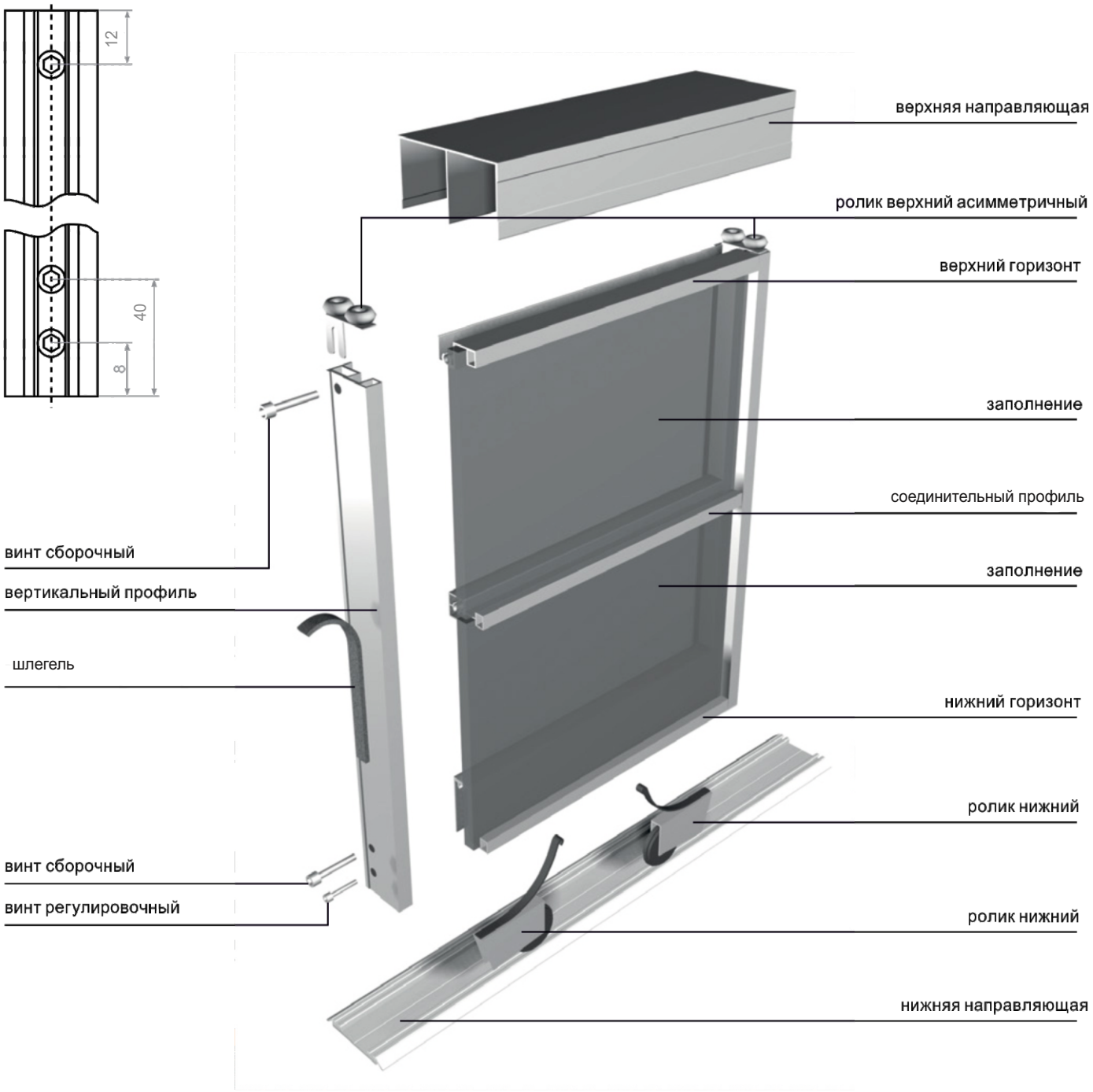

- **Расчет размера дверей:**

Высота двери = Н проема – 40 мм
Пример:
Высота проёма Н = 2400 мм
2400 - 40 = 2360 размер двери по высоте
Ширина двери
Перехлест дверей = 10 мм
Расчет ширины -
Ширина проема + перехлест * количество перехлестов – (2*4 мм на щетку амортизац.по количеству крайних профилей)/количество дверей
Пример:
Ширина проема 3000 мм
Количество дверей - 3 шт.
Количество перехлестов - 2 шт.
*(3000+(10*2) - (2*4)/3 = 1004 размер двери по ширине*

- **Расчет длины горизонтальных и соединительных профилей:**

Длина горизонтальных и соединительных профилей = ширина двери – 20 мм
Пример:
Ширина двери 1004 мм
1004 – 20 = 984 мм
Длина горизонтальных и соединительных профилей 984 мм

- **Расчет вставок без применения соединительных профилей:**

ДСП:
Высота вставки = высота двери – 3 мм;
Ширина вставки = ширина двери – 4 мм.

Стекло или зеркало (4 мм) с уплотнителем 4 мм «ёлочка»:
Высота вставки = высота двери –5 мм;
Ширина вставки = ширина двери – 6 мм.

Расчет вставок комбинированных дверей с использованием соединительного профиля:
Высота вставки ДСП – 1 мм (на один соединительный профиль);
Высота вставки из стекла или зеркала (4 мм) с уплотнителем 4 мм «ёлочка» – 4 мм (на один соединительный профиль).

- Возможна установка доводчиков.

При изготовлении раздвижных опорных дверей в алюминиевом профиле SLENDER допускаются следующие размеры:

Минимальная ширина дверей	**При высоте дверей менее 1000 мм**	**500 мм**
	При высоте дверей более 1000 мм	**600 мм**
Максимальная ширина дверей при высоте до 2750 мм		1100 мм
Максимальная ширина дверей при высоте от 2750 мм		1100 мм
Минимальная высота дверей		600 мм
Максимальная высота дверей		3000 мм

Уплотнители :

П-образный

Ёлочка высота 8 мм

Ёлочка высота 4 мм

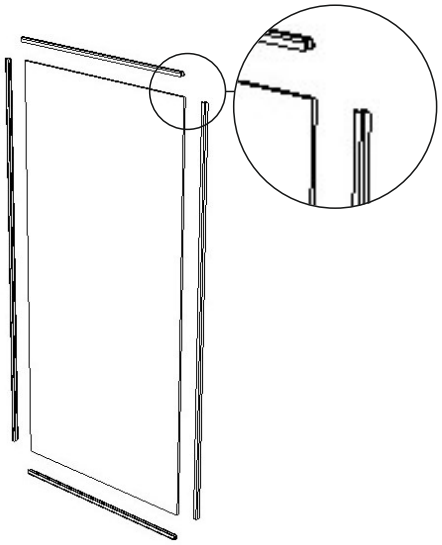

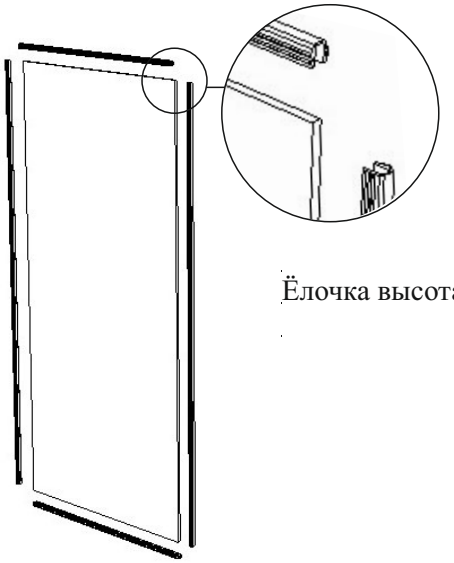

Ёлочка высота 8 мм

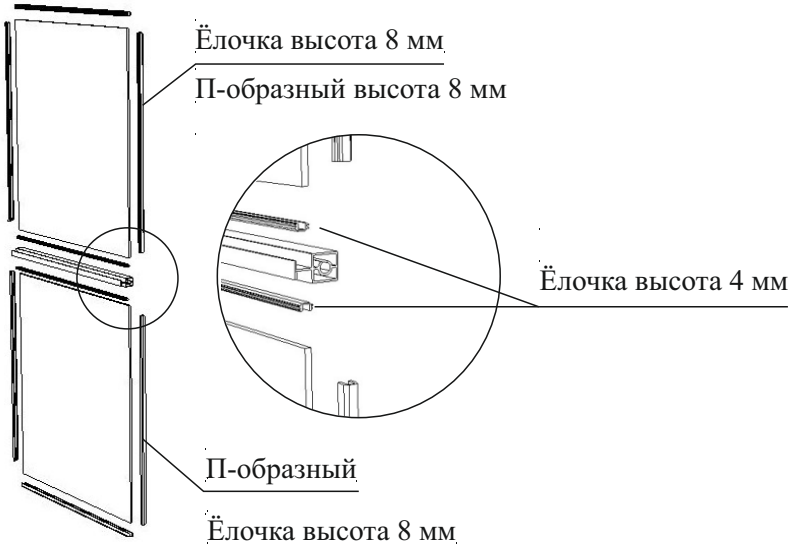

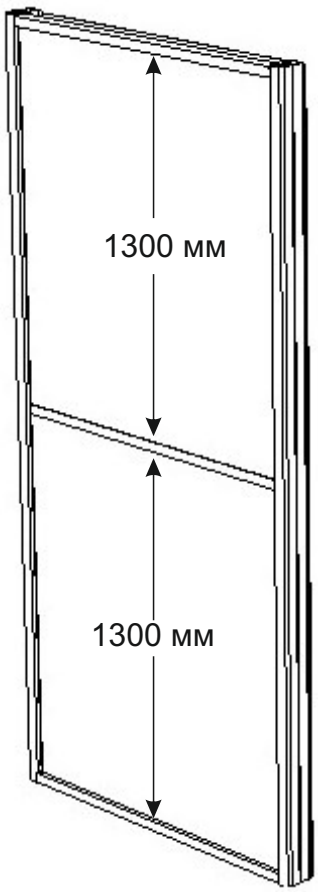

Максимальный размер вставки ДСП 10 мм по высоте составит 1300 мм,
в комбинированных дверях применять соединительный профиль

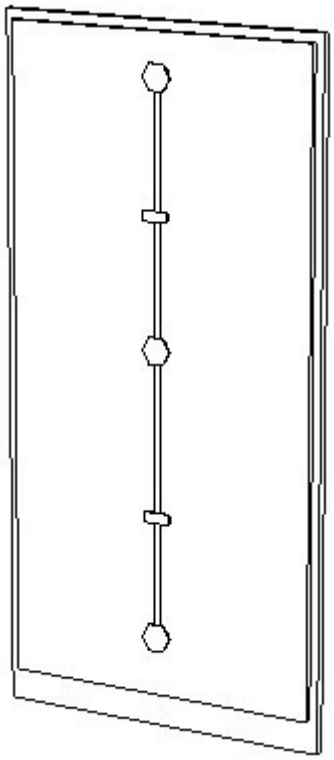

Если ДСП 16 мм дверь цельная (не комбинированная) применять выпрямители